(1) *1

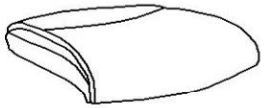

(6) *4

M8*40MM

(2) *1

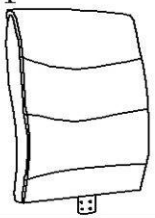

(7) * 4

M6*25MM

(3) *1

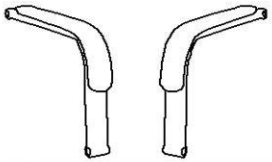

(8) *4

M6*50MM

(4) *1

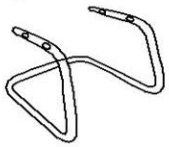

(9) M6*1
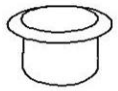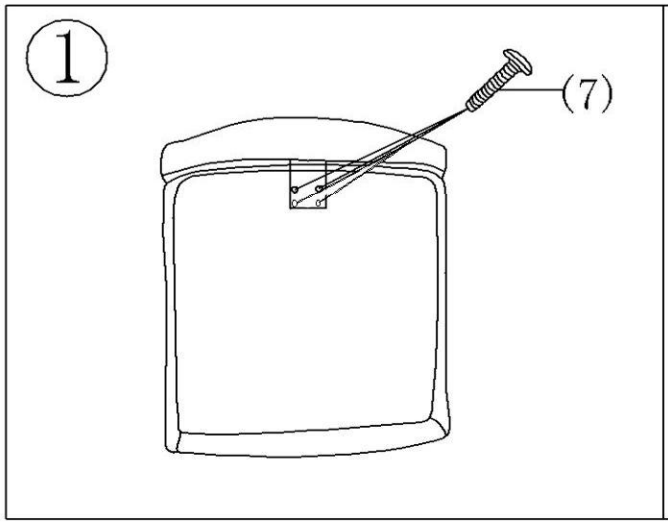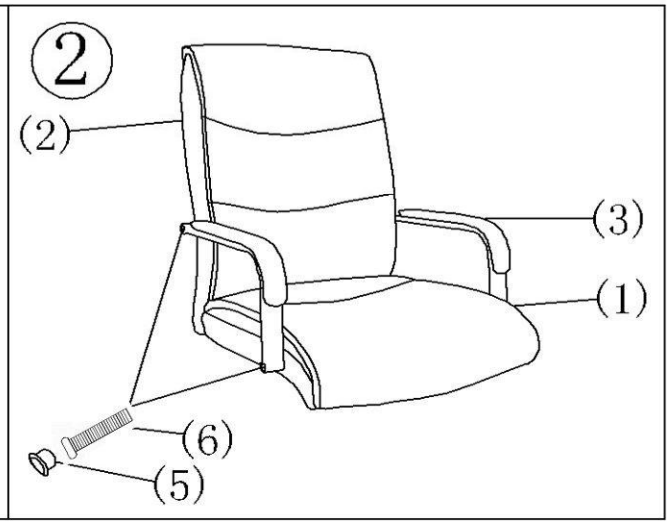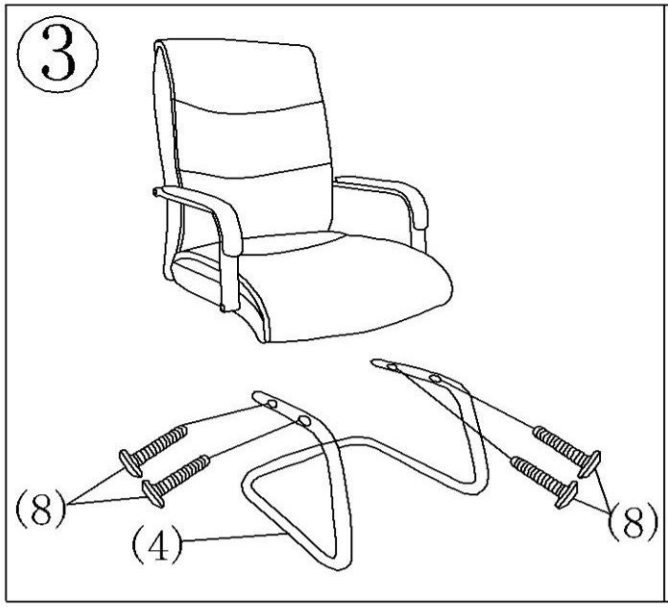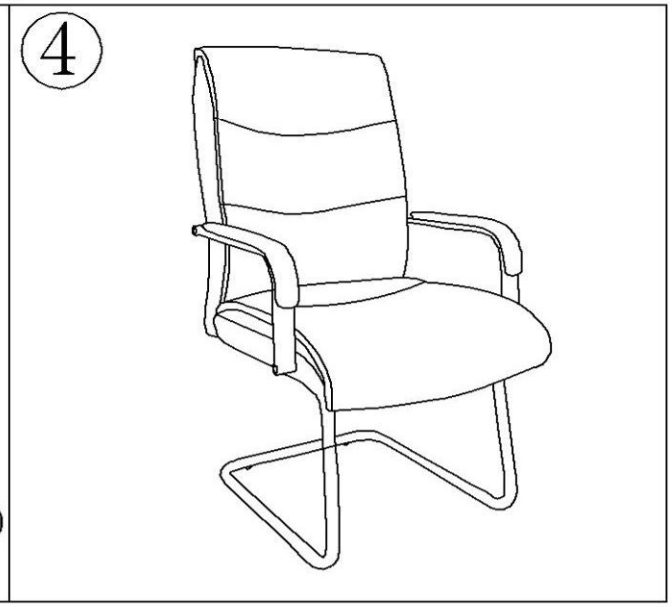
(5) *4